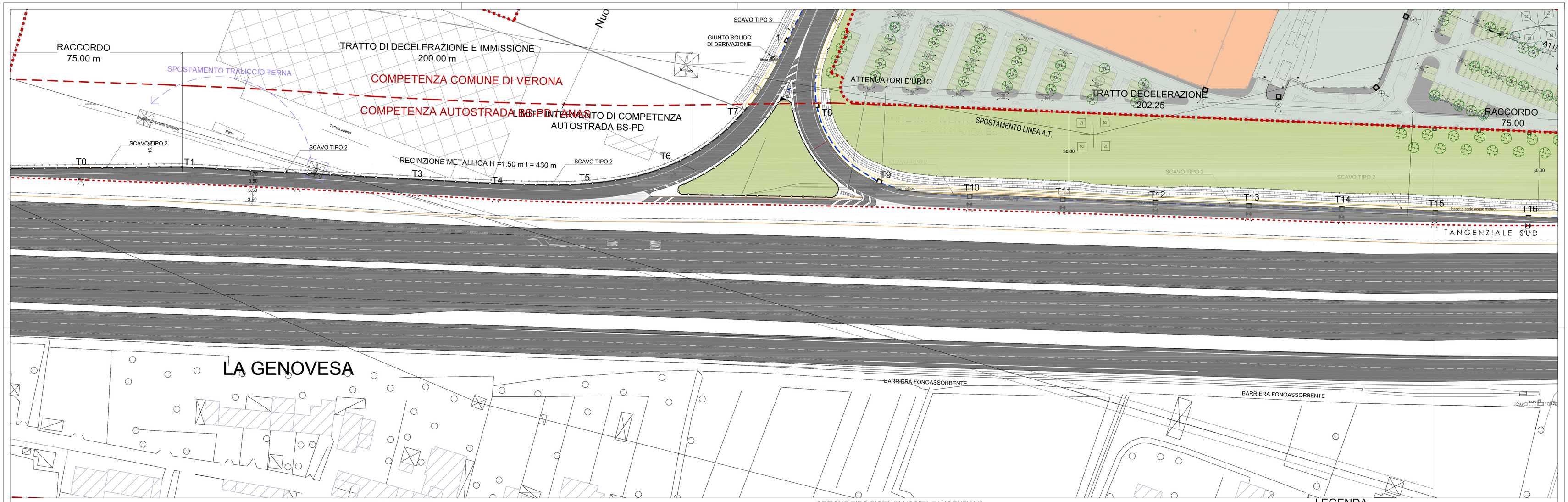

PARTICOLARE SEZIONE DI SCAVO IN TRATTO ASFALTATO (I.P.) TIPO 1

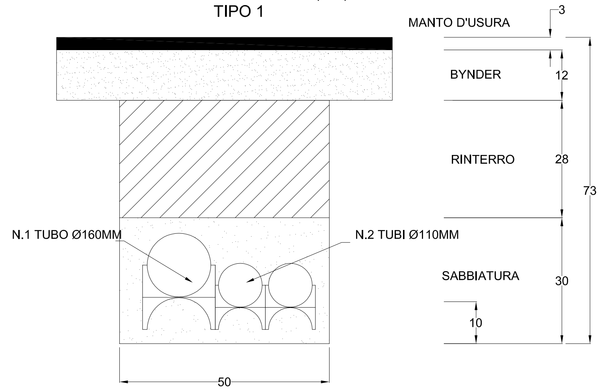

PARTICOLARE SEZIONE DI SCAVO IN BANCHINA (I.P.) TIPO 2

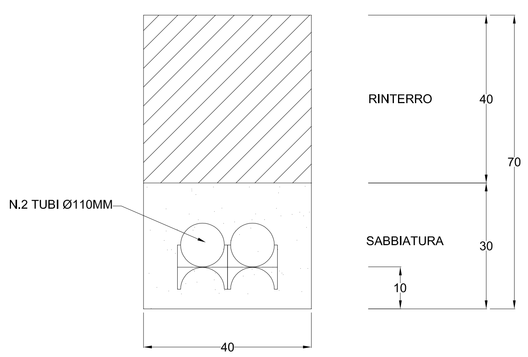

PARTICOLARE SEZIONE DI SCAVO IN BANCHINA (I.P. e B.T.) TIPO 3

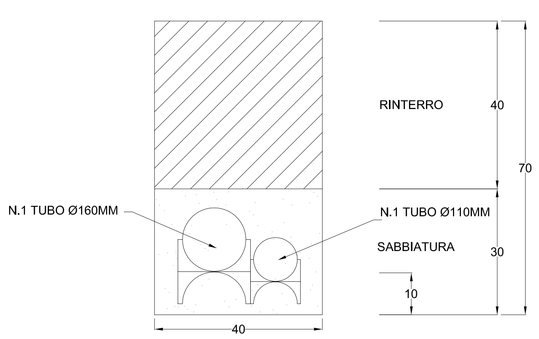

PIANTA POZZETTO I.P.

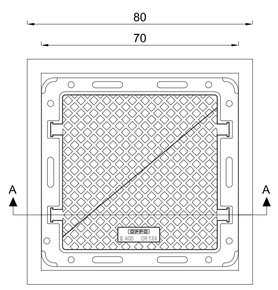

SEZ. A-A POZZETTO I.P.

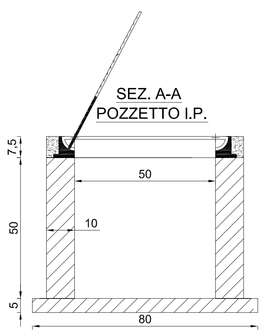

PIANTA POZZETTO B.T.

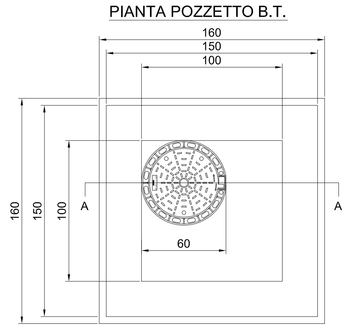

SEZ. A-A POZZETTO B.T.

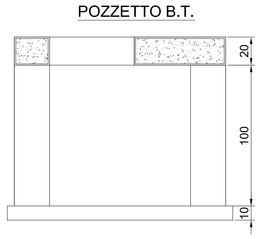

SEZIONE TIPO PISTA DI INGRESSO TANGENZIALE

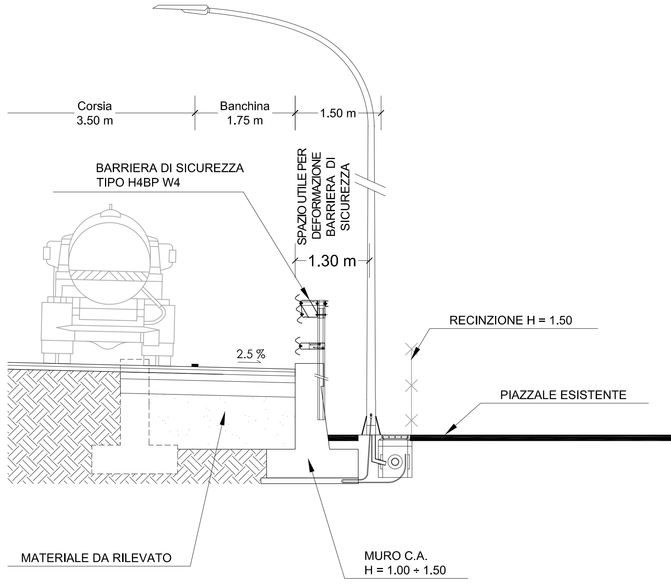

SEZIONE TIPO PISTA DI USCITA TANGENZIALE

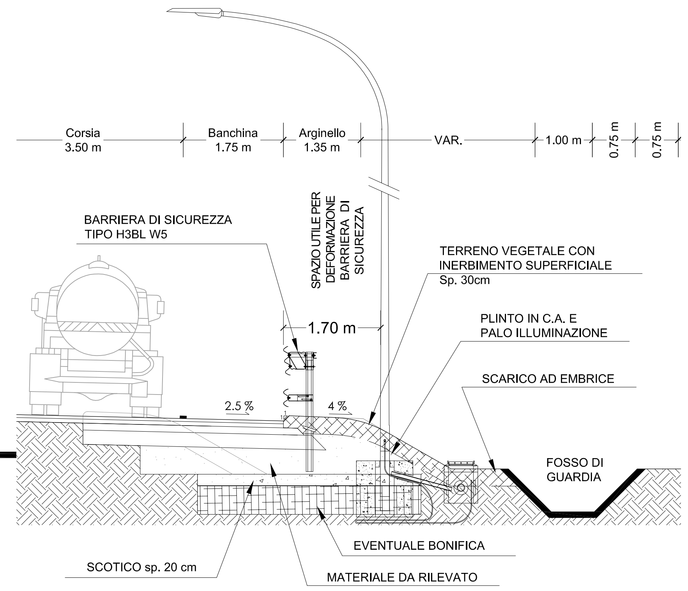

TIPOLOGIA PALO A SBRACCIO CON NUOVO PUNTO PHILIPS SPEEDSTAR (attacco a piastra)

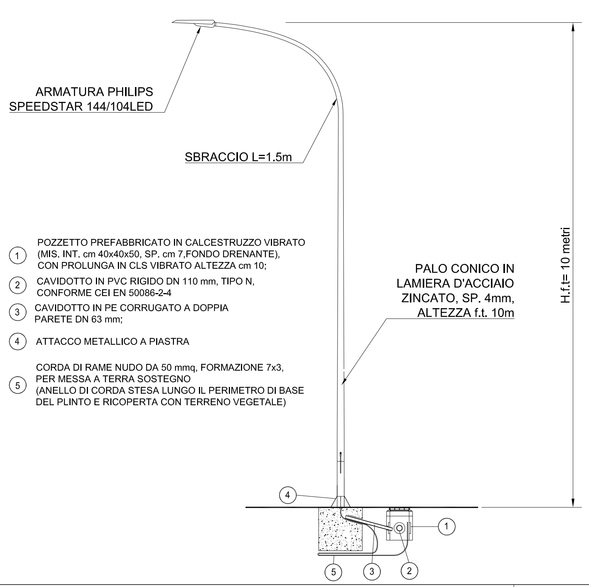

TIPOLOGIA PALO A SBRACCIO CON NUOVO PUNTO PHILIPS SPEEDSTAR

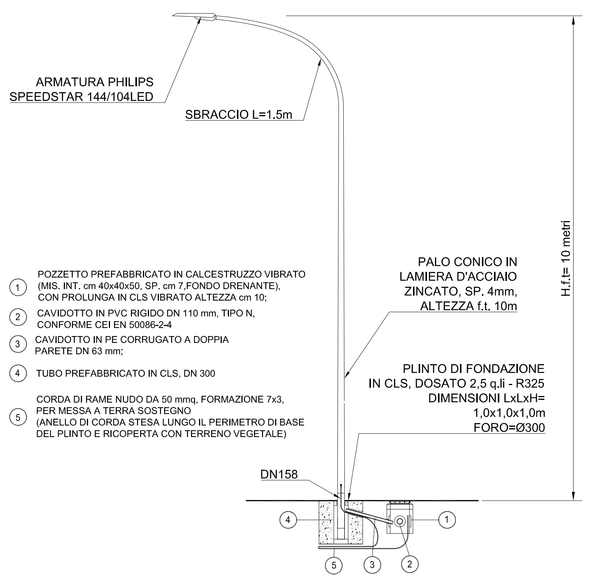

PARTICOLARE ARMADIO STRADALE IN VETRORESINA

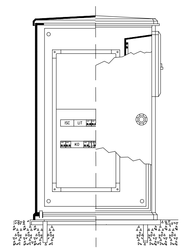

DIMENSIONI VANO: 780x1365x375mm

PARTICOLARE BLOCCO DI FONDAZIONE ARMADIO STRADALE

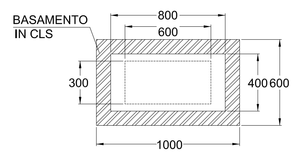

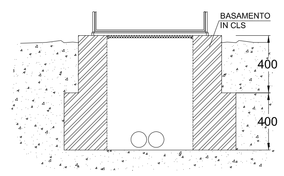

LEGENDA

- QUADRO ELETTRICO DI COMANDO IMPIANTO DI ILLUMINAZIONE
- POZZETTO DI TRANSITO IN CALCESTRUZZO DIM INTERNE 500x500x500 mm COMPLETO DI CHIUSINO CARRABILE IN GHISA
- POZZETTO DI BASSA TENSIONE IN CLS 100x100x100cm CON SOLAIO CARRABILE E FORO 60x60cm E CHIUSINO IN GHISA 60x60cm D400
- SOSTEGNO CONICO H.f.t.=10,00m CON SBRACCIO L=1,5m CON CORPO ILLUMINANTE PHILIPS SPEEDSTAR DA 144 LED A 530mA LED E BASAMENTO IN CLS DIM.1000x1000x1000mm CON POZZETTO ESTERNO DIM. 400x400x500 E DI CHIUSINO CARRABILE IN GHISA
- SOSTEGNO CONICO H.f.t.=10,00m CON SBRACCIO L=1,5m CON CORPO ILLUMINANTE PHILIPS SPEEDSTAR DA 104 LED A 530mA LED E BASAMENTO IN CLS DIM.1000x1000x1000mm CON POZZETTO ESTERNO DIM. 400x400x500 E DI CHIUSINO CARRABILE IN GHISA
- SOSTEGNO CONICO H.f.t.=10,00m CON SBRACCIO L=1,5m CON CORPO ILLUMINANTE PHILIPS SPEEDSTAR DA 144 LED A 530mA LED E ATTACCO METALLICO A PIASTRA CON POZZETTO ESTERNO DIM. 400x400x500 E DI CHIUSINO CARRABILE IN GHISA
- SOSTEGNO CONICO H.f.t.=10,00m CON SBRACCIO L=1,5m CON CORPO ILLUMINANTE PHILIPS SPEEDSTAR DA 104 LED A 530mA LED E ATTACCO METALLICO A PIASTRA CON POZZETTO ESTERNO DIM. 400x400x500 E DI CHIUSINO CARRABILE IN GHISA
- NUOVO CAVIDOTTO PER I.P. CON N°2 TUBI Ø110mm E LINEE IN CAVO MONOFASE 2x(1x16)+1G16 FG7R

COMUNE DI VERONA

SVINCOLO DI VIA VIGASIO SULLA TANGENZIALE SUD DI VERONA
PROGETTO DEFINITIVO

N° ELABORATO :	OGGETTO:	SCALA:
IM-PP.01	PLANIMETRIA DI PROGETTO SVINCOLO VIGASIO NORD Impianti illuminazione tav 1	1:500

PROGETTISTA VIABILITA' :
infratec CONSULTING ENGINEERING S.R.L.
via Camuzzoni, 1 - VERONA tel 045 8101737 fax 045 8102502
DIRETTORE TECNICO :
Ing. Maurizio Fabbiani
PROGETTISTA RETI TECNOLOGICHE :
in.tec TECNOLOGIE INTEGRATE
via Cardusi, 16/a - CAMPAGNOLA DI ZEVIO (VR)
P.i. Stefano Maggiotto

COMUNE DI VERONA
AREA GESTIONE DEL TERRITORIO
COORDINAMENTO MOBILITA' E TRAFFICO
Il Dirigente: Ing. Giorgio Zanoni

REV.	DATA	DESCRIZIONE	REDATTO	CONTROLLATO	APPROVATO
C					
B					
A					
0	12.06.2014	EMISSIONE FINALE	Avesani	p.i. Maggiotto	Committente

IL SEGNO GRAFICO, GLI ELEMENTI STRUTTURALI E TECNICI, GLI SPECIALI SISTEMI DI LAVORAZIONE E COSTRUZIONE, LE SOLUZIONI TECNICHE, LE FORMULE, I PROGRAMMI DI CALCOLO, LE RELAZIONI TECNICHE E TABELLE CONTENUTE NELLA PRESENTE OPERA DEL PROFESSIONISTA SONO DI PROPRIETÀ ESCLUSIVA DELLO STESSO PROFESSIONISTA CHE NE VIETA LA RIPRODUZIONE E LA COMUNICAZIONE A TERZI, SALVO CON SPECIFICA AUTORIZZAZIONE SCRITTA.